Référence : 336.06
Produit : Barrière de rue
Collection : Sécurité

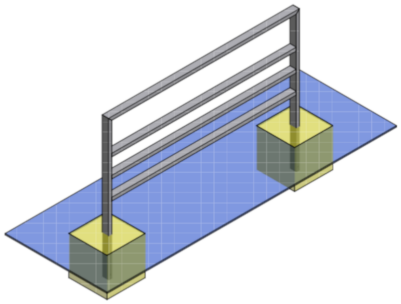

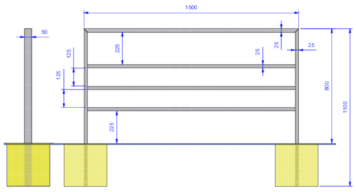

Descriptif :

Ce modèle est fixe à sceller.
Hauteur totale: 1,10m X Longueur: 1,50m

Matériaux, revêtements, couleurs :

- Ensemble mécano-soudé en acier apte à la galvanisation à chaud
- Galvanisation à chaud des produits finis (+/-55 microns)
- Thermo laquage, poudre thermodurcissable à base de résine polyester (Minimum 60microns)
- Mise à la teinte au choix dans nos collections RAL, RAL Fine Textured conseillé, Sablé conseillé

ACTUS Mobilier Urbain se réserve le droit de modifier à tout moment sans préavis ses créations. Documents non contractuels.

ACTUS MOBILIER URBAIN
ACTUS ZA des Landelles Rue de la Longueraie 35 520 Melesse
actus-mobilier-urbain.fr
contact@actus-mobilier-urbain.fr 02 99 13 27 27