R?f?rence : 109.18
Produit : Potelet anti-sationnement fixe
Collection : S?curit?

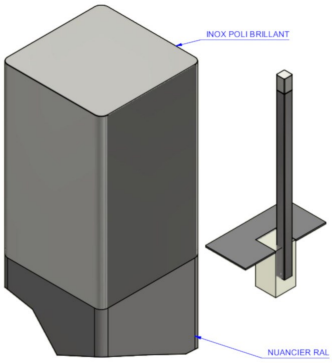

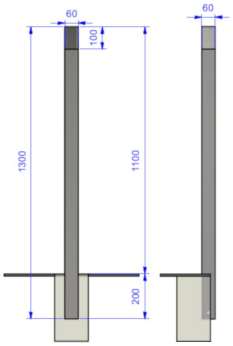

Descriptif :

Potelet carr? de 60x60mm, avec pommeau PMR de 100mm en Inox poli-brillant I Hauteur hors-sol: 1,100m.
Type : Kultura V.1 avec pommeau en Inox PMR
Fixation : Fixe ? sceller
D?clinaison(s) disponible(s) : fixe, carr? de 100x100mm.

Mat?riaux, rev?tements, couleurs :

- **Poteau** :
  - Ensemble m?cano-soud? en acier apte ? la galvanisation ? chaud
  - Galvanisation ? chaud des produits finis (+/-55 microns)
  - Thermo laquage, poudre thermodurcissable ? base de r?sine polyester (Minimum 60microns)
  - Mise ? la teinte au choix dans nos collections RAL, RAL Fine Textured, Sabl?
- **Pommeaux Kultura PMR 60x60X100mm**: En Inox poli-brillant

ACTUS Mobilier Urbain se r?serve le droit de modifier ? tout moment sans pr?avis ses cr?ations. Documents non contractuels.

ACTUS MOBILIER URBAIN
ACTUS ZA des Landelles Rue de la Longueraie 35 520 Melesse
actus-mobilier-urbain.fr
contact@actus-mobilier-urbain.fr 02 99 13 27 27