R?f?rence : 155.07-050607
Produit : Assis-debout urbain V.2
Collection : Convivialit?

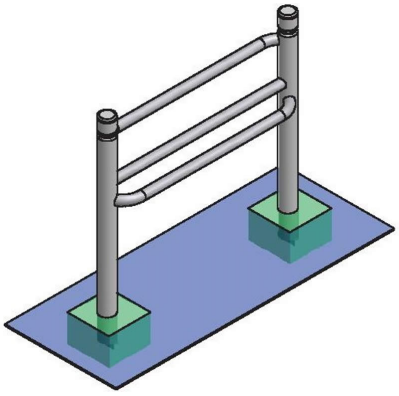

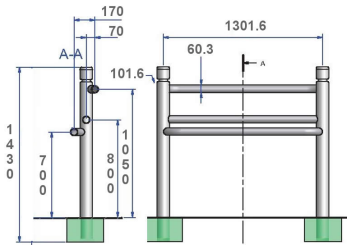

Descriptif :

Assis-debout relais dans des espaces r?duits ou mobilier d'attente par excellence le long d'un mur.
Dimensions : 1300mm x 1350mm de hauteur totale.
Fixation : Fixe ? sceller
Infos compl?mentaires : ce mod?le se d?cline avec de nombreux pommeaux (Boule, Gorge, Kultura) de nos diff?rentes gammes.

Mat?riaux, rev?tements, couleurs :

- Ensemble m?cano-soud? en acier apte ? la galvanisation ? chaud
- Galvanisation ? chaud des produits finis (+/-55 microns)
- Thermo laquage, poudre thermodurcissable ? base de r?sine polyester (Minimum 60microns)
- Mise ? la teinte au choix dans nos collections RAL, RAL Fine Textured conseill?, Sabl? conseill?

ACTUS Mobilier Urbain se r?serve le droit de modifier ? tout moment sans pr?avis ses cr?ations. Documents non contractuels.

ACTUS MOBILIER URBAIN
ACTUS ZA des Landelles Rue de la Longueraie 35 520 Melesse
actus-mobilier-urbain.fr
contact@actus-mobilier-urbain.fr 02 99 13 27 27